Single Flex Edelstahl

Leistungsangaben

Modell	Nenndreh-moment	Spitzendreh-moment	Torsions-steifigkeit	Maximaldrehzahl		Versatz			Nabe A		Klemmnabe	
				Nabenform A + B	Klemmnabe	Winkel	Parallel	Axial	Gewicht bei maximalem Bohrungs-durchmesser	Trägheitsmoment bei maximalem Bohrungs-durchmesser	Gewicht bei maximalem Bohrungs-durchmesser	Trägheitsmoment bei maximalem Bohrungs-durchmesser
	Nm	Nm	Nm/Rad	min^{-1}	min^{-1}	Grad °	mm	mm	kg	kg-cm²	kg	kg-cm2
6A30-SS 6A30C-SS	90	180	42976	9000	8000	3	0,3	1,3	0,9	5,5	1,31	9,11
6A37 -SS 6A37C-SS	181	362	67167	7400	6700	3	0,3	1,8	1,6	16,3	2,74	28,1
6A45-SS 6A45C-SS	282	564	123909	6100	5600	3	0,4	2,3	2,9	42,7	3,47	52,6
6A52-SS 6A52C-SS	402	804	168656	5200	4800	3	0,5	2,8	4,8	94,8	5,41	114

- Für höhere Drehzahlen als angegeben und ggf. Auswuchtanforderungen wenden Sie sich bitte an Zero-Max.
- Für Kupplungen mit höherem Drehmoment und höherer Torsionssteifigkeit wenden Sie sich bitte an Zero-Max.

Abmessungen

Klemmnabe

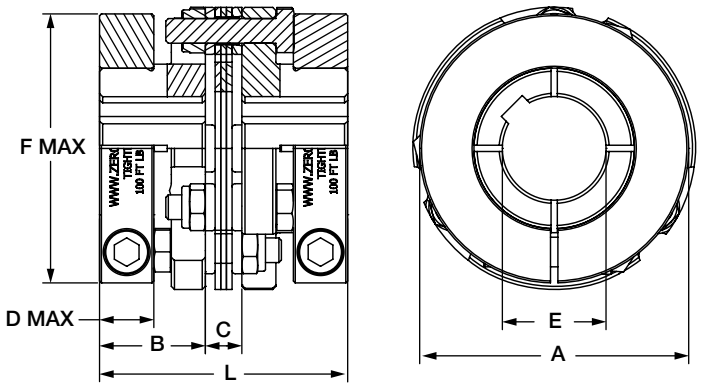

Modell	A	B	C	D	Max. Bohrung E		F	H	L
					mit Keilnut	ohne Keilnut			
	mm	mm	mm	mm	mm	mm	mm	mm	mm
6A30C-SS	76,2	31,8	11,7	17,5	28	35	66,8	31	75,2
6A37C-SS	95,3	36,6	13,2	19,1	40	48	82,6	38	86,4
6A45C-SS	114	42,9	14,7	19,1	42	50	88,9	46	100,6
6A52C-SS	133,4	49,3	16,5	22,4	55	65	108	54	114,8

Leistungshinweis: Die Drehmomentkapazität von Klemmnaben ohne Passfederverbindung hängt von vielen Faktoren ab, darunter der Bohrungsdurchmesser der Welle/Nabe, die Spannweite und anderen Parametern. Bei Kupplungen in Klemmnabenausführung, mit kleineren Bohrungsdurchmessern (<50 % der angegebenen Maximalbohrung) kann es vorkommen, dass das angegebene Nenndrehmoment der Kupplung nicht uneingeschränkt übertragen werden kann.
Wenden Sie sich für weitere Einzelheiten an Zero-Max.

Bauhofstraße 12, 63762 Großostheim
Tel.: +49 6026 999 6111, info@zero-max.de

Stellschraubennabe

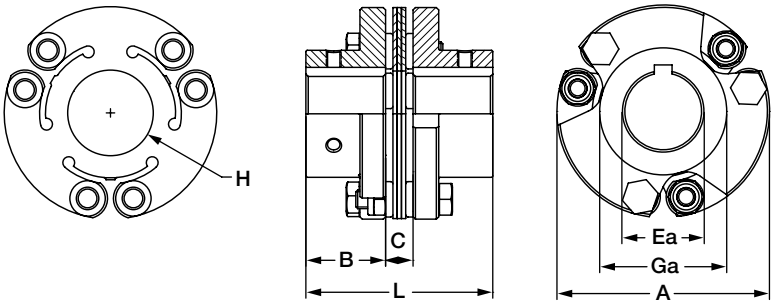

Modell	A	B	C	Max. Bohrung		H	L	X*
				Ea Nabe A	Ga Nabe A			
	mm	mm	mm	mm	mm	mm	mm	mm
6A30-SS	76,2	31,8	11,7	25	43	31	75	9,9
6A37-SS	95,3	36,5	13,3	32	56	38	86	17,3
6A45-SS	114,3	42,9	14,8	42	68	46	101	23,1
6A52-SS	133	49,2	16,4	45	84	54	115	18,5

* "X" ist der Mindestschraubenweg, der erforderlich ist, um das Lamellenpaket von den Naben zu lösen.

So bestellen Sie

6	Typ	Größe	Nabenform	(	Bohrung 1	Keilnut (optional)*	X	Bohrung 2	Keilnut (optional)*	)
	A = Single-Flex	30 37 45 52	-SS = Stellschraubennaben aus Edelstahl C-SS = Klemmnaben aus Edelstahl		Angabe in mm oder Zoll	KEY = mit Keilnut NKW = ohne Keilnut		Angabe in mm oder Zoll	KEY = mit Keilnut NKW = ohne Keilnut	

* Keilnuten in Standardgrößen (siehe Tabellen unten)

Die Bohrungsgrößen basieren auf den Wellennenndurchmessern gemäß AGMA-Standard 511.02.
Alle Spielpassungen (Standard) entsprechen ANSI B4.2 (imperial) und ISO 286-1 (metrisch).

Anmerkung: Andere Nabenausführungen auf Anfrage.

Standard Keilnuten (Metrisch)

Bohrungsgröße (mm)		Keilnut	Bohrungsgröße (mm)		Keilnut
von	bis		von	bis	
10	12	4 x 1,8	58	65	18 x 4,4
12	17	5 x 2,3	65	75	20 x 4,9
17	22	6 x 2,8	75	85	22 x 5,4
22	30	8 x 3,3	85	95	25 x 5,4
30	38	10 x 3,3	95	110	28 x 6,4
38	44	12 x 3,3	110	130	32 x 7,4
44	50	14 x 3,8	130	150	36 x 8,4
50	58	16 x 4,3	150	170	40 x 9,4

Standard Keilnuten (Imperial)

Bohrungsgröße (Inch)		Keilnut	Bohrungsgröße (Inch)		Keilnut
von	bis		von	bis	
0,437	0,562	0,125 x 0,062	2,250	2,750	0,625 x 0,312
0,562	0,875	0,187 x 0,094	2,750	3,250	0,750 x 0,375
0,875	1,250	0,250 x 0,125	3,250	3,750	0,875 x 0,437
1,250	1,375	0,312 x 0,156	3,750	4,500	1,000 x 0,500
1,375	1,750	0,375 x 0,187	4,500	5,500	1,250 x 0,625
1,750	2,250	0,500 x 0,250	5,500	6,500	1,500 x 0,750

Beispiel: 6A30-SS (20mm NKW x 25mm KEY)

Bauhofstraße 12, 63762 Großostheim
Tel.: +49 6026 999 6111, info@zero-max.de