OHLA® Lastaufnehmer radial

ZERO-MAX

Serie 512

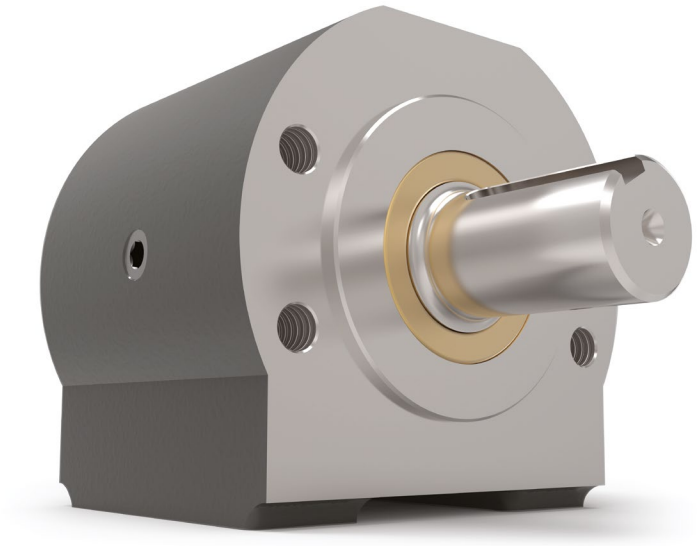

Eigenschaften

- SAE A (2-Schraubenmontage oder 4-Schraubenmontage)
- Hochbelastbare Kegelrollenlager
- Kann entweder auf der Stirnseite oder auf dem Unterseite montiert werden.
- Bietet eine robuste Montagebasis für den Motor oder die Pumpe.
- Widersteht schweren radialen und axialen Belastungen – schützt den Hydraulikmotor oder die Pumpe.
- Reduziert Ausfallzeiten und Wartungskosten
- Schützt die Wellendichtung der Pumpe oder des Motors vor schädlichen Schadstoffen.
- Weitere Ausführungen mit Adapteranbindung für DIN-, ISO-, IEC- oder NEMA-Motoren.

512 Serie Daten	
Antrieb Standard	SAE A 2 verschiedene Befestigungsmöglichkeiten: Magnetbefestigung (4 Schrauben) 2 Schrauben (22,5° horizontal versetzt)
Antrieb Pilotbohrung	82,55
Antrieb Pilottiefe	6,35 mm
Antrieb Pilotdichtungssystem	Faserdichtung
Antrieb Bohrungsdurchmesser und -tiefe	31,75 mm mit Keilnut (Bohrtiefe 63 mm) SAE 6 B-Profil (Bohrtiefe 68 mm) 14 Zähne 12/24 Verzahnung (Bohrtiefe 69 mm)
Antrieb Wellendichtungstyp	Doppellippendichtung mit Schlauchfeder
Abtrieb Wellendurchmesser	31,75 mm
Abtrieb Wellenkeilnut	7,94 mm x 3,97 mm Keilnut
Abtrieb Wellenkeilnutlänge	43,7 mm
Abtrieb Wellenlänge	57,15 mm
Abtrieb Wellendichtungstyp	Doppellippendichtung mit Schlauchfeder
Abtrieb Pilotbohrung	82,55 mm
Abtrieb Pilothöhe	3,18 mm
Wellenwerkstoff	Spannungsfreier Stahl (1.0762) oder vergleichbar
Lagertyp	Kegelrollenlager
Standardschmierung	Fett
Optionale Schmierung	Bitte kontaktieren Sie uns.
Schmiernippel	(1) Standard Dichtungsfitting
Fettfüllmenge	Minimum ca. 60 ml Maximum ca. 120 ml
Fettklasse (empfohlen für typische Anwendungen)	NLGI #2
Empfohlener Fettgrundstoff	Lithium
Standardmontageausrichtung	Welle Horizontal – für andere Einbaulagen kontaktieren Sie uns bitte.
Maximalgeschwindigkeit ohne Modifikation	2300 min^{-1}
Gehäusewerkstoff	Gusseisen
Gehäusefüße – Gewindebohrungen	(4) 3/8"-16 UNC x 25,4 mm
Gehäuse Schmiernippel	1/4-18 NPT
Stückgewicht	9,98 kg

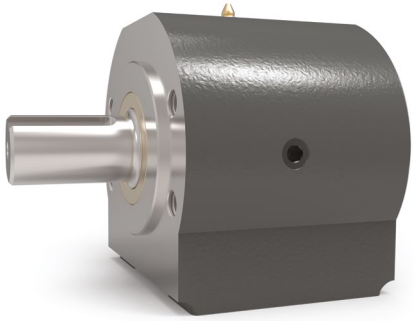

Bauhofstraße 12, 63762 Großostheim
Tel.: +49 6026 999 6111, info@zero-max.de

Abmessungen (alle Angaben in mm)

Ansicht der Antriebsseite

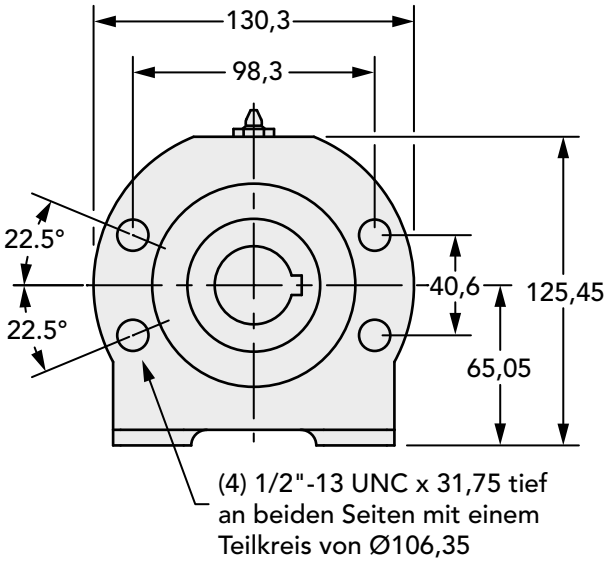

Seitenansicht

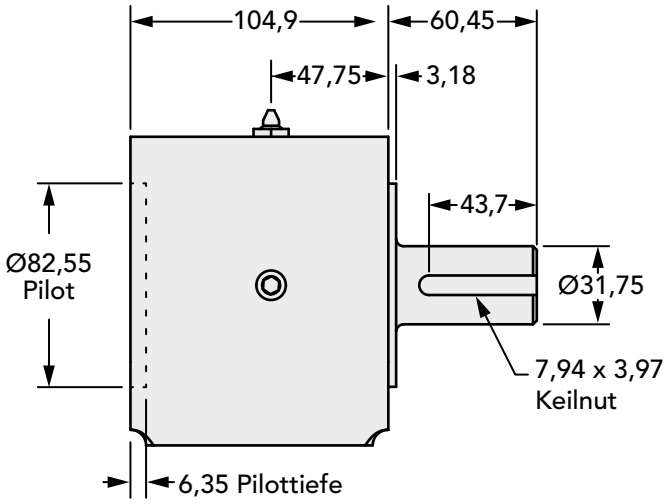

Ansicht Unterseite

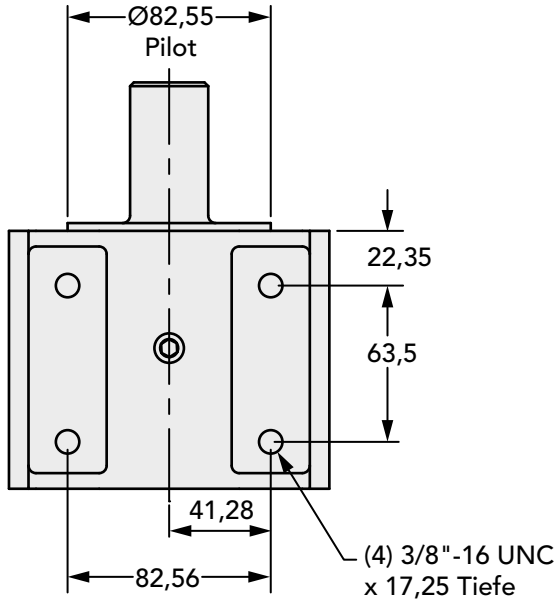

So bestellen Sie

512 Serie Daten

Modell	Abtrieb Welle – Keilnut	Antrieb Bohrung – Keilnut
512-14S	31,75 mm – 7,94 mm x 3,97 mm	14 Zähne 12/24 Verzahnung
512-20	31,75 mm – 7,94 mm x 3,97 mm	31,75 mm – 7,94 mm x 3,97 mm
512-6BS	31,75 mm – 7,94 mm x 3,97 mm	SAE 6 B–Profil

Bauhofstraße 12, 63762 Großostheim
Tel.: +49 6026 999 6111, info@zero-max.de